EasyPass 1500

Pasirka - stroj za otkoštavanje



APITAL d.o.o.
Braće Radić 30, 10340 Vrbovec, Croatia
info@apital.eu | +385 91 2020 130
www.apital.eu

APITAL d.o.o. hrvatska je proizvodna tvrtka specijalizirana za projektiranje **i proizvodnju strojeva od nehrđajućeg čelika te cjelovitih industrijskih rješenja.**

Naš proizvodni program

Proizvodimo širok raspon strojeva i opreme, uključujući:

- Strojeve za preradu hrane, s posebnim naglaskom na preradu voća
- Strojeve za pakiranje i punjenje različitih vrsta proizvoda
- Pčelarsku opremu i konstrukcije prema narudžbi
- Pomoćnu opremu i strojeve prema narudžbi

Cjelovita rješenja za preradu i pakiranje

Uz pojedinačne strojeve isporučujemo i potpuno integrirane proizvodne linije, kao što su:

- Linije za proizvodnju sokova
- Linije za punjenje sokova, meda i džemova
- Linije za vrcanje meda
- Automatski strojevi za izradu satnih osnova

Naš raznolik proizvodni program omogućuje nam opremanje cjelovitih proizvodnih pogona, od malih proizvodnji do industrijskih postrojenja.

Inženjersko znanje i kvaliteta

Naš tim strojarskih, elektrotehničkih i informatičkih inženjera osigurava usklađen rad sustava, tehničku izvrsnost i izvedbu složenih rješenja.

Kvalitetu, pouzdanost i održivu proizvodnju potvrđuju certifikati ISO 9001 i ISO 14001.

Zašto odabrati APITAL?

- Visoka učinkovitost. Razumna cijena.
- Dovoljno veliki za razvoj i izradu složenih strojeva, a dovoljno fleksibilni da se prilagodimo potrebama svakog kupca.
- Brzo čišćenje i jednostavno održavanje.
- Jednostavnost znači pouzdanost. Manje dijelova, manje problema.
- Štedi dragocjen prostor u proizvodnom pogonu.

APITAL d.o.o.
web: www.apital.eu
e-mail: info@apital.eu
tel.: 00 385 91 2020 130

EasyPass 1500 – stroj za otkoštavanje i pasiranje

- Izrađen je od visokokvalitetnog nehrđajućeg čelika, koji osigurava dug vijek trajanja, higijensku preradu i jednostavno održavanje. Namijenjen je učinkovitoj preradi voća i povrća kapaciteta 1000 kg na sat te je idealan za komercijalnu i industrijsku uporabu. Stroj učinkovito odvaja neželjene dijelove plodova (sjemenke i vlakna) i proizvodi glatku, homogenu masu, spremnu za daljnju uporabu u pripremi sokova, džemova, pirea i drugih prehrambenih proizvoda.



- Robusna konstrukcija od nehrđajućeg čelika s laserski zavarenim spojevima – za dugotrajan rad, visoku mehaničku čvrstoću i jednostavno higijensko čišćenje.

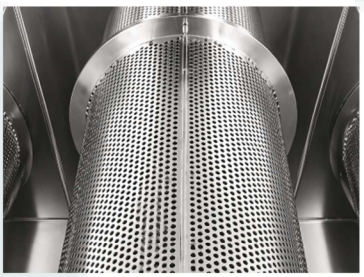

- Industrijski motor i pogonski sustav osiguravaju pouzdan i stabilan neprekidan rad, čak i pri većim opterećenjima.



- Jednostavno i intuitivno upravljanje uz minimalna podešavanja omogućuje brzu obuku i sigurnu uporabu.

- Konstrukcija i završna obrada površina prilagođene su zahtjevima prehrambene industrije, s posebnim naglaskom na higijenu i jednostavno održavanje.

- Izravna podrška i servis proizvođača tijekom cijelog radnog vijeka stroja.

APITAL d.o.o.
web: www.apital.eu
e-mail: info@apital.eu
tel.: 00 385 91 2020 130

Tehnički opis:

- Kapacitet prerade proizvoda: 200 – 500 kg/h
- Dimenzije: 85 × 50 × 120 cm
- Konstrukcija od nehrđajućeg čelika (AISI 304) s kotačima
- Napajanje: 400 V
- Snaga elektromotora: 1,5 kW
- Manji otvori sita mogući su uz nadoplatu

Zahtjevi za priključak:

- Električni priključak: industrijska CEE utičnica, 16 A, trofazna ili Schuko utičnica, 230 V, jednofazna

Ponuda:

15607	Otkoštavač i pasirka 1,5 kW sa **sitom** 5 mm	**EasyPass 1500**	2.200,00 €
501	Otkoštavač i pasirka 1,5 kW **bez sita** 5 mm	**EasyPass 1500**	1.900,00 €

Cijene bez PDV-a

Dodatna oprema / rezervni dijelovi:

1081500	Sito s otvorima Ø 2–12 mm	**PureMesh (2-12)**	300,00 €
10815005	Sito s otvorima Ø 0,5 mm	**PureMesh 0.5**	600,00 €
1081501	Sito s otvorima Ø 1 mm	**PureMesh 1.0**	400,00 €
1081510	Sito s laserski izrađenim otvorima	**PureMash Profile**	600,00 €
6120001	PTFE lopatice 5 mm (3 kom.)		80,00 €
6120002	Silikonske lopatice 10 mm (3 kom.), za šljive		98,00 €
	Nadoplata za jednofazni motor 2,2 kW		50,00 €

Cijene bez PDV-a

APITAL d.o.o.
web: www.apital.eu
e-mail: info@apital.eu
tel.: 00 385 91 2020 130

Uvjeti isporuke: EXW (preuzimanje u Vrbovcu) ili dostava prema dogovoru

Uobičajeni rok isporuke: 4 – 6 tjedana od potvrde narudžbe

Uvjeti plaćanja: 50 % unaprijed, ostatak prije isporuke

Jamstveni rok: 2 godine

Proizvedeno u Europskoj uniji – Hrvatska, grad Vrbovec





APITAL d.o.o.
web: www.apital.eu
e-mail: info@apital.eu
tel.: 00 385 91 2020 130

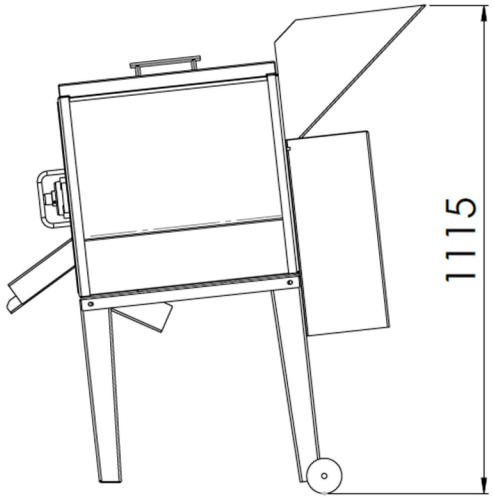

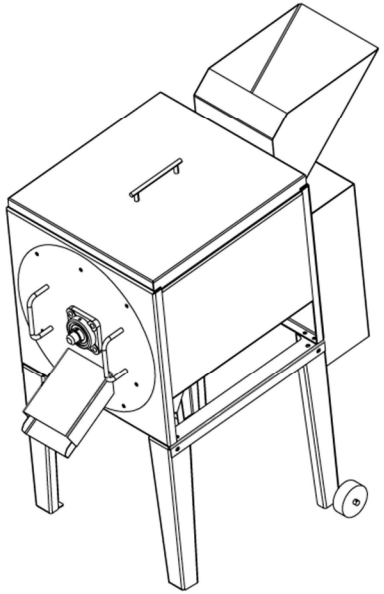

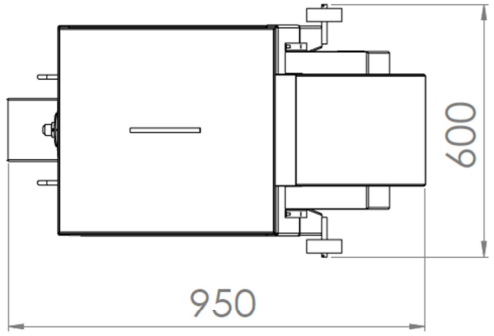

FINISH:		REVISION	PROJECT	APITAL	
	NAME	SIGNATURE	DATE	TITLE:	
DRAWN				EasyPass 1500	
CHK'D					
APPV'D					
MATERIAL:				DWG NO.	A3
THICKNESS:					SHEET 1 OF 1
Tolerances: DIN ISO 2768				WEIGHT:	SCALE:1:20

APITAL d.o.o.
web: www.apital.eu
e-mail: info@apital.eu
tel.: 00 385 91 2020 130